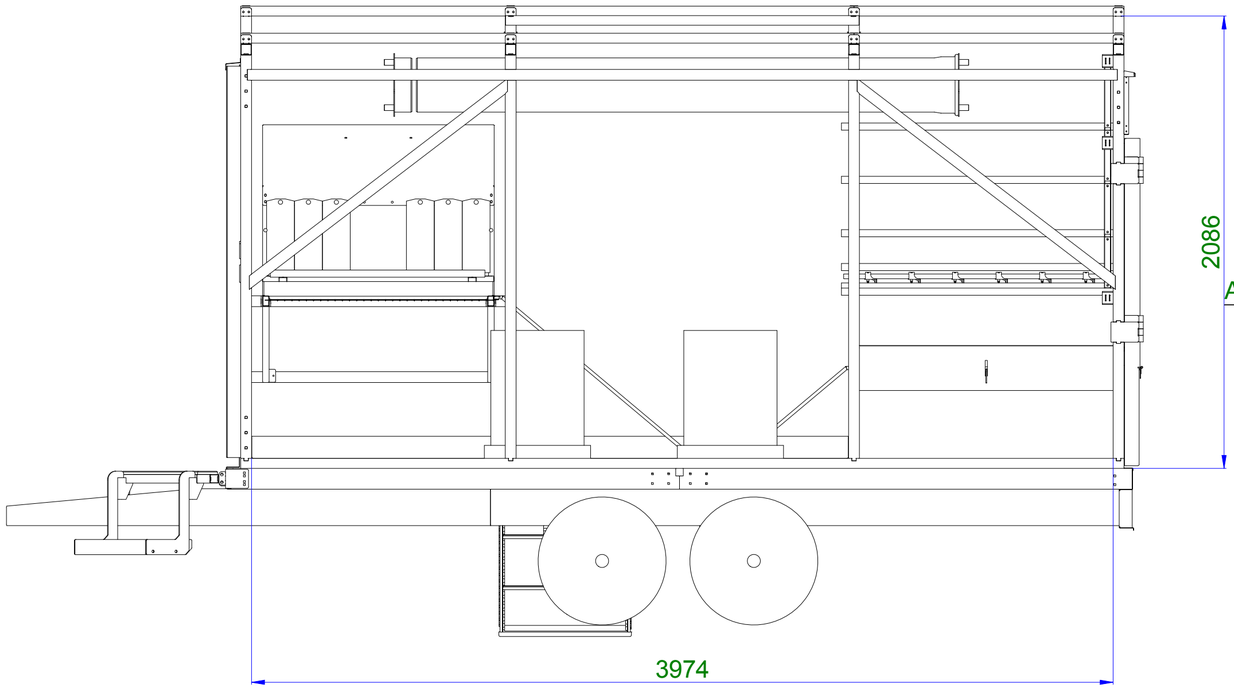

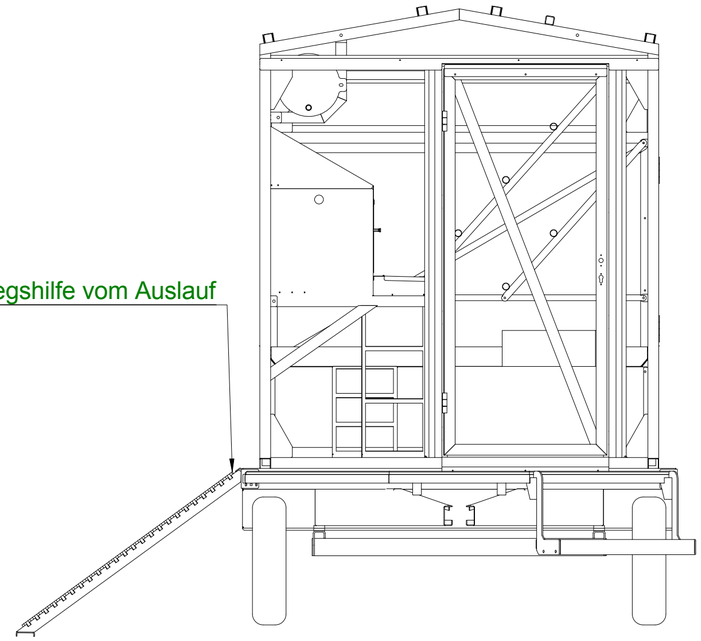

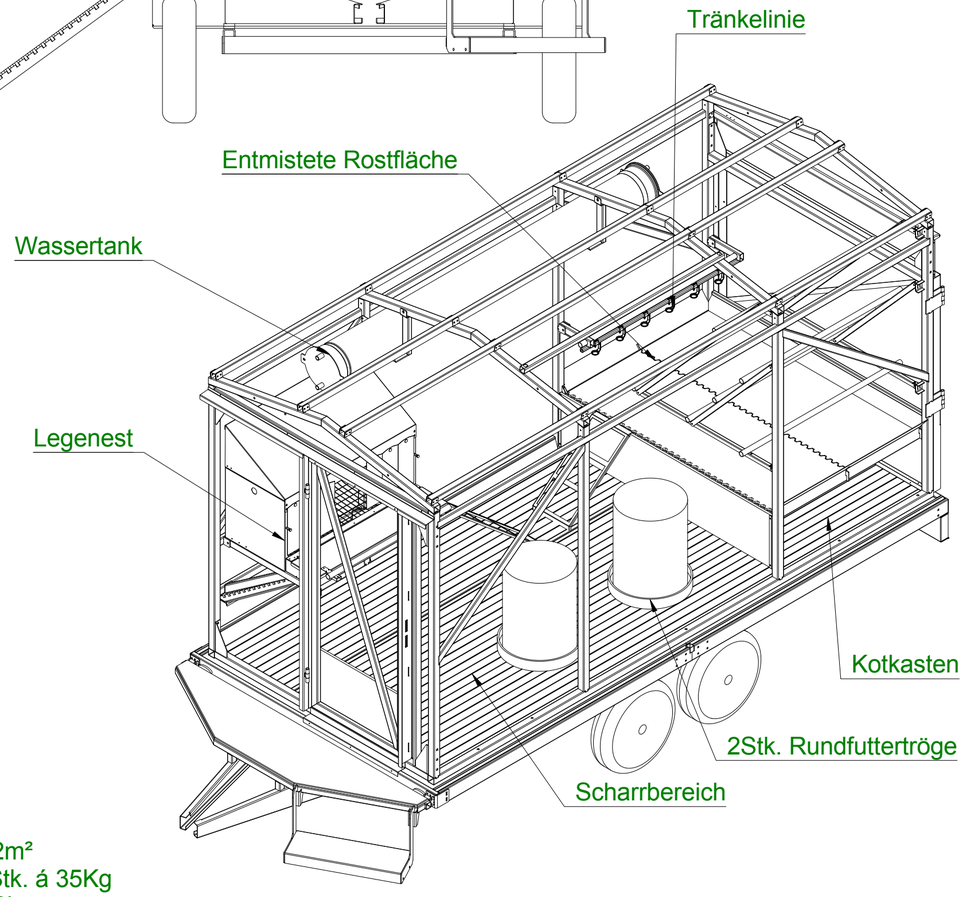

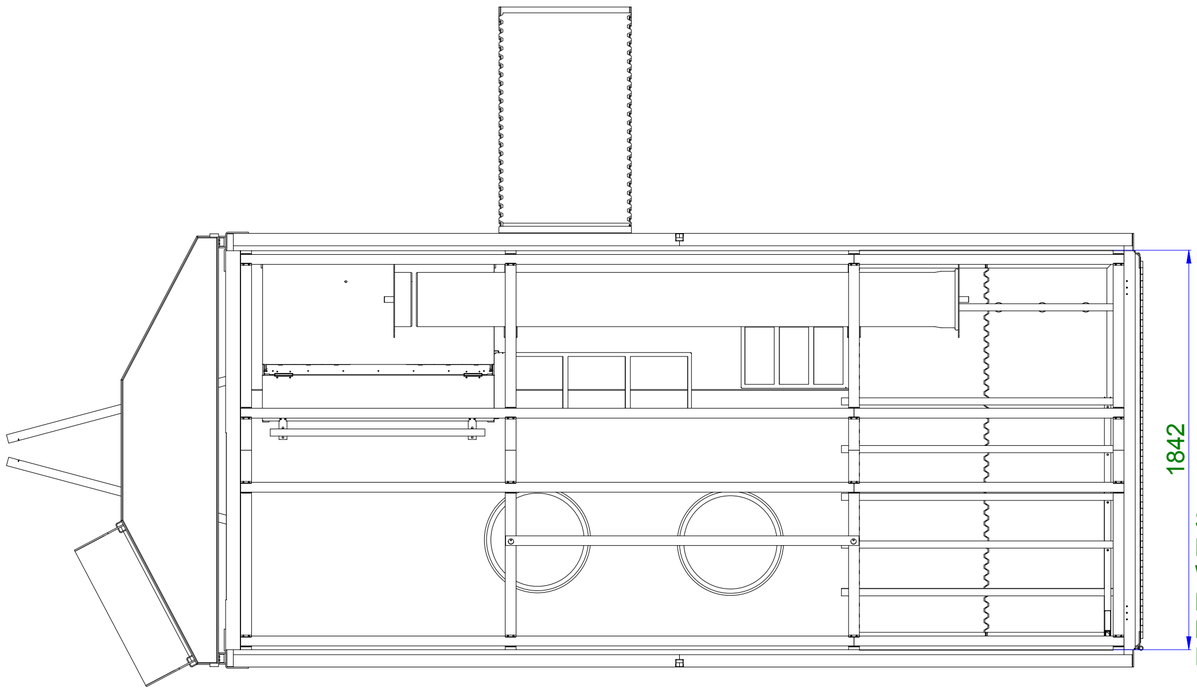

Stallfläche 7,2m²
Runfuttertröge 2Stk. á 35Kg
Wassertank 120l
Nippeltränker 5Stk.
Legenest 0,52m²
Fensterfläche 1,8m²

Die Zeichnung ist urheberrechtlich geschützt und darf ohne Genehmigung weder vervielfacht oder kopiert, noch Dritten zugänglich gemacht werden. Technische Veränderungen oder Verbesserungen behalten wir uns vor.

Maßstab	1 : 20	Oberfläche:	Größe:
		Masse: -	Fläche: -
		Material:	Stück: Stk

	Datum	Name
Bearb.	19.08.2020	g.mitterbauer
Gepr.		
Norm		
Plot		

MITTERBAUER Stahl- und Metallbau

HS50 innen

A2

1 / 1

Zust.	Änderung	Datum	Name

Dateiname: Y:\mobiler Hühnerstall\Hühnerstall 50\HS 50 Vers2020\HS50 innen.idw

MITTERBAUER
STAHLBAU GMBH

Hehnastoi
natürlich legen.

Mobilstall für 55 Freiland-Legehennen konventionell MBHS-50

Länge des Stallraumes	mtr.:	4,00 mtr		
Breite des Stallraumes	mtr.:	1,80 mtr		
Stall-Bodenfläche:	m²:	7,20		
Raumhöhe:	mtr.:	2,30 mtr		
Nutzbare Bodenfläche				7,2 m²
Länge der Entmisteten Fläche	mtr.:	1,20 mtr		
Breite der entmisteten Fläche	mtr.:	1,80 mtr		
Entmistete Fläche 1,98	m²:	*30,00%*		2,2 m²
Begehbare Fläche				**7,2 m²**
Hennen/m² begehbare Fläche	Stück:			7,0
Begehbare Fläche ausreichend für	Stück:			50 H
Tiere/m² Stallbodenfläche				7,0 H
Anzahl der Nest-Reihen	Reihen:	**1 R**		
Anzahl Nestsektionen 2.412 mm	je Reihe:	**1 S**		
Anzahl Nestsektionen 1.206 mm	je Reihe:	**0 S**		
Nestlänge	mtr.:		1,07 mtr	
Nesttiefe (1 Etagen) 1x0,50	mtr.:	0,50 mtr		
Nestfläche	m²:	,53 m²		
Nester ausreichend für			120,0	64 H
Futtertroglinien	Stück:	2		
Futtertroglänge Rund		1,4		
Trogseite cm		560 cm		
Tröge ausreichend für Hennen Stück	4 cm		140 H	
Fütterung ausreichend für			Hennen:	140 H
Tränkelinien	Stück:	1		
Tränkelinienlänge	mtr.:	1,848		
Nippel je 3m	Nippel/3m	15		
Nippel gesamt	Nippel	9		
Nippeltränke ausreichend für			5,6	90 H
Sitzstangen				
über den Rostebenen		558 cm		
erhöhte Sitzstangen ausreichend für	gesetzlich 7,5cm/ Tier		20,0 cm	
Rostfläche als Sitzstangenfläche	2,2 m²			
Anrechenbare Sitzstangenlänge je m² Rost	300,0 cm	648 cm		
		1.206 cm		
Sitzstangen ausreichend für	gesetzlich 20cm/ Tier		20,0 cm	60 H

Die Berechnung der Hennenzahl erfolgt aufgrund uns bekannter Angaben der Stallabmessungen und gesetzl. Bestimmungen
Diese Hennenzahl kann abhängig von der Auslegung von Richtlinien der jeweiligen Vermarktungsbetriebe differieren.

MITTERBAUER
STAHLBAU GMBH

Hennastoi
natürlich legen.

Mobilstall für 80 Freiland-Legehennen MBHS-50				
Länge des Stallraumes	mtr.:	4,00 mtr		
Breite des Stallraumes	mtr.:	1,80 mtr		
Stall-Bodenfläche:	m²:	7,20		
Raumhöhe:	mtr.:	2,30 mtr		
Nutzbare Bodenfläche				7,2 m²
Zustatzfläche	mtr.:	4,20 mtr		3,30
Länge der Entmisteten Fläche	mtr.:	1,20 mtr		
Breite der entmisteten Fläche	mtr.:	1,80 mtr		
Entmistete Fläche 1,98	m²:	*20,57%*		2,2 m²
Begehbare Fläche				**10,5 m²**
Hennen/m² begehbare Fläche	Stück:			8,0
Begehbare Fläche ausreichend für	Stück:			84 H
Tiere/m² Stallbodenfläche				11,7 H
Anzahl der Nest-Reihen	Reihen:	**1 R**		
Anzahl Nestsektionen 2.412 mm	je Reihe:	**1 S**		
Anzahl Nestsektionen 1.206 mm	je Reihe:	**0 S**		
Nestlänge	mtr.:		1,35 mtr	
Nesttiefe (1 Etagen) 1x0,50	mtr.:	0,50 mtr		
Nestfläche	m²:	,68 m²		
Nester ausreichend für			120,0	81 H
Futtertroglinien	Stück:	2		
Futtertroglänge Rund		1,4		
Trogseite cm		560 cm		
Tröge ausreichend für Hennen Stück	4 cm		140 H	
Fütterung ausreichend für			Hennen:	140 H
Tränkelinien	Stück:	1		
Tränkelinienlänge	mtr.:	1,848		
Nippel je 3m	Nippel/3m	15		
Nippel gesamt	Nippel	8		
Nippeltränke ausreichend für			10,5	80 H
Sitzstangen				
über den Rostebenen		1.620 cm		
erhöhte Sitzstangen ausreichend für	gesetzlich 7,5cm/ Tier		20,0 cm	
Rostfläche als Sitzstangenfläche	0,0 m²			
Anrechenbare Sitzstangenlänge je m² Rost	300,0 cm	0 cm		
		1.620 cm		
Sitzstangen ausreichend für	gesetzlich 20cm/ Tier		20,0 cm	81 H

Die Berechnung der Hennenzahl erfolgt aufgrund uns bekannter Angaben der Stallabmessungen und gesetzl. Bestimmungen
Diese Hennenzahl kann abhängig von der Auslegung von Richtlinien der jeweiligen Vermarktungsbetriebe differieren.